9МП IP-видеокамера панорамная купольная

TSi-FE1235F

Серия **EXTRA**

- **Разрешение 9МП**
- **Угол обзора 360°**
- **Аппаратное устранение искажений**
- **ePTZ**
- **Видеоаналитика**

Видеокамера купольная панорамная антивандальная с ИК подсветкой 9 МП (девяти-мегапиксельная) с объективом Fisheye ("рыбий глаз"), 3008 x 3000, 25 к/с, 1/1.7” SONY STARVIS сенсор, 0.01 Люкс (день) / 0.001 Люкс (ночь) / 0 Люкс (с ИК подсветкой), H.265+/H.264+, объектив мм, F2.0 механический ИК фильтр, управление ePTZ, аппаратное устранение искажений Hardware Dewarping, BLC, DWDR, WDR, DNR, анти-туман, NAS, email, microSD до 128 Гб, встроенный микрофон, динамик, аудио вход/выход, тревожный вход/выход, встроенная видео аналитика, DC 12V, PoE, ИК подсветка до 15 м, -40+60˚C, IP66, IK10. Совместимы с NVR Tantos на 16 и более каналов, использует 6 каналов видеорегистратора.

СПЕЦИФИКАЦИЯ	
Камера	
Корпус	Панорамная купольная
Разрешение, МП	9
Размер сенсора	1/1.7"
Количество пикселей	3008 x 3000
Система сканирования	Прогрессивная
Чувствительность	0.01 Люкс (день) / 0.001 Люкс (ночь) / 0 Люкс (с ИК подсветкой)
Сигнал/Шум	>52дБ
Подсветка	
Подсветка	ИК
Тип подсветки	Адаптивная ИК подсветка до 15м
Управление подсветкой	Адаптивное, ручное и автоматическое
Управление яркостью подсветки	Ручное и автоматическое
Режимы работы подсветки	ИК, Отключена
Длина волны подсветки	850нм
Объектив	
Тип объектива	Фиксированный
Крепление объектива	M12
Фокусное расстояние	1.85 мм
Апертура	F2.0
Угол обзора	Угол обзора по горизонтали 360°
Мин. расстояние до объекта	0.15 м
DORI	Обнаружение: 46.5 м Наблюдение: 18.6 м Распознавание: 9.3 м Идентификация: 4.65 м
Размещение	На потолке, на стене, на полу
Видео	
Видеопотоки	Режим 360° Основной: 3008x3000, 2560x2560 (от 1 до 25к/с) H264/H.265/H264+/H.265+ Субпоток: 1280x720 (от 1 до 25 к/с) H264/H.265/H264+/H.265+
	Режим 180°+180° Основной: 2560x1080 (от 1 до 25к/с) H264/H.265/H264+/H.265+ Субпоток: 1280x720 (от 1 до 25 к/с) H264/H.265/H264+/H.265+
	Режим 90°+90°+90°+90°

	1. Основной: 1920x1080, 1600x1200, 1280x960, 1280x710 (от 1 до 25к/с) H264/H.265/H264+/H.265+ Субпоток: 704x576 (от 1 до 25 к/с) H264/H.265/H264+/H.265+ 2. Основной: 1920x1080, 1600x1200, 1280x960, 1280x710 (от 1 до 25к/с) H264/H.265/H264+/H.265+ Субпоток: 704x576 (от 1 до 25 к/с) H264/H.265/H264+/H.265+ 3. Основной: 1920x1080, 1600x1200, 1280x960, 1280x710 (от 1 до 25к/с) H264/H.265/H264+/H.265+ Субпоток: 704x576 (от 1 до 25 к/с) H264/H.265/H264+/H.265+ 4. Основной: 1920x1080, 1600x1200, 1280x960, 1280x710 (от 1 до 25к/с) H264/H.265/H264+/H.265+ Субпоток: 704x576 (от 1 до 25 к/с) H264/H.265/H264+/H.265+
	Режим 360°+ (180° + 180°) + 3 области 90°+90°+90°, управляемых через e-PTZ 1. Основной: 1920x1920 (от 1 до 25к/с) H264/H.265/H264+/H.265+ Субпоток: 1280x720 (от 1 до 25 к/с) H264/H.265/H264+/H.265+ 2. Основной: 2560x1080 (от 1 до 25к/с) H264/H.265/H264+/H.265+ Субпоток: 1280x720 (от 1 до 25 к/с) H264/H.265/H264+/H.265+ 3. Основной: 1280x960, 1280x710 (от 1 до 25к/с) H264/H.265/H264+/H.265+ Субпоток: 704x576 (от 1 до 25 к/с) H264/H.265/H264+/H.265+ 4. Основной: 1280x960, 1280x710 (от 1 до 25к/с) H264/H.265/H264+/H.265+ Субпоток: 704x576 (от 1 до 25 к/с) H264/H.265/H264+/H.265+ 5. Основной: 1280x960, 1280x710 (от 1 до 25к/с) H264/H.265/H264+/H.265+ Субпоток: 704x576 (от 1 до 25 к/с) H264/H.265/H264+/H.265+
	Режим 360°+ 4 области 90°+90°+90°+90°, управляемых через e-PTZ 1. Основной: 1920x1920 (от 1 до 25к/с) H264/H.265/H264+/H.265+ Субпоток: 1280x720 (от 1 до 25 к/с) H264/H.265/H264+/H.265+ 2. Основной: 1280x960, 1280x710 (от 1 до 25к/с) H264/H.265/H264+/H.265+ Субпоток: 704x576 (от 1 до 25 к/с) H264/H.265/H264+/H.265+ 3. Основной: 1280x960, 1280x710 (от 1 до 25к/с) H264/H.265/H264+/H.265+ Субпоток: 704x576 (от 1 до 25 к/с) H264/H.265/H264+/H.265+ 4. Основной: 1280x960, 1280x710 (от 1 до 25к/с) H264/H.265/H264+/H.265+ Субпоток: 704x576 (от 1 до 25 к/с) H264/H.265/H264+/H.265+ 5. Основной: 1280x960, 1280x710 (от 1 до 25к/с) H264/H.265/H264+/H.265+ Субпоток: 704x576 (от 1 до 25 к/с) H264/H.265/H264+/H.265+
	Режим 180° + 180° + 4 области 90°+90°+90°+90°, управляемых через e-PTZ 1. Основной: 2560x1080 (от 1 до 25к/с) H264/H.265/H264+/H.265+ Субпоток: 1280x720 (от 1 до 25 к/с) H264/H.265/H264+/H.265+ 2. Основной: 1280x960, 1280x710 (от 1 до 25к/с) H264/H.265/H264+/H.265+ Субпоток: 704x576 (от 1 до 25 к/с) H264/H.265/H264+/H.265+ 3. Основной: 1280x960, 1280x710 (от 1 до 25к/с) H264/H.265/H264+/H.265+ Субпоток: 704x576 (от 1 до 25 к/с) H264/H.265/H264+/H.265+ 4. Основной: 1280x960, 1280x710 (от 1 до 25к/с) H264/H.265/H264+/H.265+ Субпоток: 704x576 (от 1 до 25 к/с) H264/H.265/H264+/H.265+ 5. Основной: 1280x960, 1280x710 (от 1 до 25к/с) H264/H.265/H264+/H.265+ Субпоток: 704x576 (от 1 до 25 к/с) H264/H.265/H264+/H.265+
Управление потоком	Переменный битрейт (VBR) или постоянный битрейт (CBR)
Скорость передачи данных	Режим
День / Ночь	Авто/Вручную/По расписанию
ИК фильтр	Механический
Изображение	
Экспозиция	Авто и вручную
Выдержка	От 1/3 с до 1/100000 с
BLC	Да
HLC	Да
WDR	120дБ
Баланс белого	Авто и вручную
DNR	2D и 3D
ROI	Да
Антитуман	Да
Маскирование	4 зоны
Настройки изображения	Яркость, насыщенность, цветность, контрастность, четкость, подавление мерцаний
Экранное меню	
Экранное меню	Дата, время, имя камеры (до 32 символов, русские и английские буквы и цифры) Положение настраивается
Наложение водяного знака	До 128x128 24 бит bmp
Кадр	
Запись кадров	По расписанию, по событиям
Формат кадра	JPEG
Разрешение кадра	D1(704X576)
Аудио	

Микрофон	Да
Аудиовход	Да
Кодирование	G.711A/ G.711U, 64 кбит/с
Частота дискретизации	8 кГц
Шумоподавление	Да
Аудиовыход	Да
Аналитика	
Детекция движения	Да
Детектор саботажа	Да
Пересечение линии	Да
Детектор вторжения	Да
Реакция на событие	Запись на SD карту, FTP, отправка e-mail, пуш уведомления (в приложении)
Сеть	
Сетевые протоколы	IPV4, ARP, TCP, UDP, ICMP, DHCP, NTP, DNS, DDNS, SMTP, HTTP, UPnP, NTP, RTSP, Multicast, HTTPS, FTP, e-mail, SNMP
Совместимость	Onvif Profile S, G, T
Системные требования	Microsoft Windows 11 64 бит, Internet Explorer 11 или старше
ПО для ПК	TS VMS 2.0
ПО для смартфонов	TS VMS 2.0
Облачный сервис	vms2.tantos.pro
Безопасность	Многоуровневый доступ пользователей с защитой паролем и настройкой прав доступа, черный и белый списки
ANR	Да
Интерфейсы	
Сетевой интерфейс	10Base-T/100Base-TX Ethernet порт
Разъем аудиовхода	RCA
Разъем аудиовыхода	RCA
Тревожный вход	1
Тревожный выход	1
Слот для карты памяти	Да
Тип карты	Micro SD/SDHC/SDXC до 128 Гб
Кнопка сброса настроек	Да
Питание	
Питание	12 В ±10%, PoE 802.3af
Потребляемая мощность	Не более 12 Вт
Эксплуатация	
Класс защиты	IP66, IK10
Рабочий диапазон температур	от -40 до +60°C
Относительная влажность	от 10 до 95% (без конденсата)
Защита от перенапряжения	6кВ
Защита от стат. электричества	6кВ
Материал корпуса	Металл
Масса	~400г
Масса с упаковкой	~490г
Габариты	Ø 107x51 мм
Размер упаковки	125 x 125 x 115мм
Комплектация	
Комплект поставки	IP-камера с объективом Влагозащищенный разъем RJ-45, шестигранный ключ, крепеж Паспорт Монтажный шаблон Упаковочная тара

Габариты

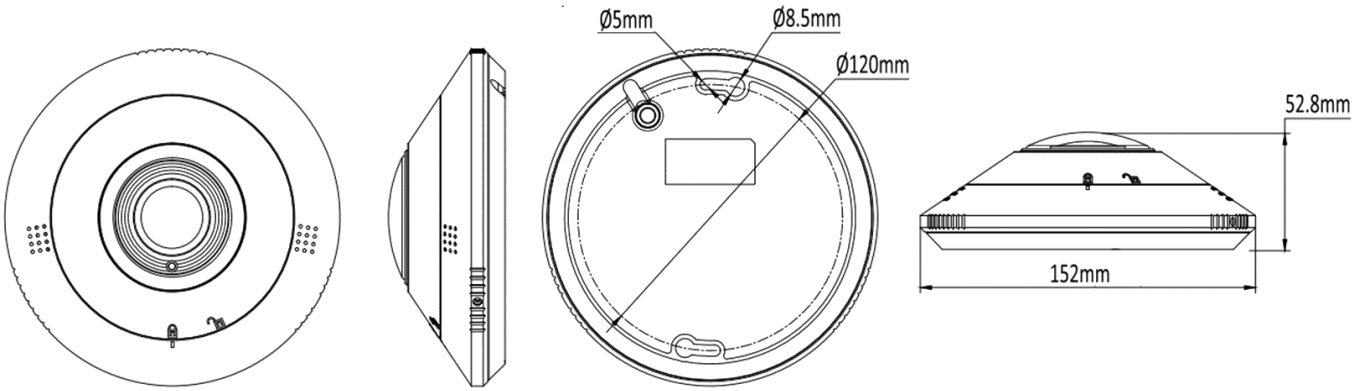

Примечание	Внешний вид, комплект поставки и любые технические характеристики могут быть изменены производителем в любое время без предварительного уведомления.