Гибридный 4 канальный видеорегистратор

TSr-UV0417

- **4 канала AHD/TVI/CVI до 1080N 25 к/с**
- **6 IP каналов до 1080P 25 к/с**
- **1 HDD до 8 Тб**
- **Видео выход Full HD**
- **Аудио вход и выход**
- **2 порта USB 2.0**

Мультиформатный AHD/TVI/CVI/CVBS 4-х канальный H.265+/H.264+ видеорегистра тор 4 камеры 5МП AHD/TVI (4 МП CVI) + 2 дополнительных IP камеры 5МП или 6 каналов IP с поддержкой камер до 5 МП. Поддержка облачного сервиса vms2.tantos.pro (web, iPhone, Android). Одновременный просмотр, запись и работа с архивом. 1 HDD до 8Тб. 2 порта USB 2.0, порт RS-485, 100Mb Ethernet, HDMI/VGA (1920×1080) / аналоговый видеовыход BNC CVBS (704x576), 4 входа / 1 выход звука RCA, 4 канала аудио по коаксиалу (AoC) – только для TVI камер. БП, мышь в комплекте. Запись непрерывная, по расписанию, вручную, по тревожным событиям, по событиям видеоаналитики. Подключение сторонних IP камер по ONVIF и RTSP.

СПЕЦИФИКАЦИЯ	
Видеорегистратор	
Прямая трансляция и запись	4 камеры 5МП Lite AHD/TVI (4МП Lite CVI)10к/с+2 IP камеры 5МП 25 к/с 4 камеры 4МП Lite 15к/с + 2 IP камеры 5МП 25 к/с 4 камеры 1080N/720P/960H/D1/CIF 25к/с + 2 IP камеры 5МП 25 к/с 4 камеры 1080P 15к/с + 2 IP камеры 5МП 25 к/с 1 камера 1080P 25к/с + 3 камеры 1080P 7к/с + 2 IP камеры 5МП 25 к/с 6 IP камер 5 МП 25 к/с
Кратность перекл. каналов	Переключение по 1 аналоговому каналу в IP канал
Воспроизведение из архива	По 4 канала 5МП
Кодек	H.265+/H.264+/H.265/H.264
Битрейт AHD/TVI/CVI/CVBS	11 кбит/с – 4096 кбит/с на канал
Битрейт регистратора входящий + исходящий	0…2 IP камеры – 60 Мбит/с 3…4 IP камеры – 70 Мбит/с 5…6 IP камер – 80 Мбит/с
Защита от потерь записей	Синхронизация видео, аудио и кадров с FTP, Dropbox
Разъемы	
Видеовходы	4 x BNC (1.0Vp-p, 75 Ω)
Видеовыходы	HDMI (1920x1080) / VGA (1920x1080) (дублирование)
Аудиовходы	4 x линейный вход RCA, кодирование G.711 a-Law 64 кбит/с 4 x канала аудио по коаксиалу (AoC) – только для TVI камер
Аудиовыход	Линейный выход RCA
USB	2 порта USB 2.0
Ethernet	100 Мбит/с
RS-485	1
Архив	
Емкость архива	1 HDD до 8TB с поддержкой интерфейса SATA III до 6 Гбит/с (600 МБ/с)
	Внимание! В видеорегистраторы допустимо устанавливать только жесткие диски, специально предназначенные для видеонаблюдения. Работоспособность любых других дисков не гарантируется. Рекомендуемые серии для видеонаблюдения выпускает: Western Digital серию WD Purple и WD Purple Pro, Seagate серию Skyhawk и SkyHawk AI и Toshiba серию Surveillance S300 и S300 Pro.
Сеть и интерфейсы	
Сетевой интерфейс	10/100 Мбит/с Ethernet
Сетевые протоколы	IPV4, IPV6, ARP, TCP, UDP, ICMP, DHCP, NTP, DNS, DDNS, SMTP (e-mail), FTP, HTTP, HTTPS, UPnP, NTP, RTSP, SNMP, Dropbox, ONVIF

Соединение	DHCP, Статический адрес, облачный сервис http://vms2.tantos.pro
Безопасность	Многоуровневый доступ пользователей с защитой паролем и настройкой прав доступа, черный/белый списки
Подключения	- до 30 каналов живого видео для VMS и веб-интерфейса - до 6 каналов воспроизведения архива для VMS и веб-интерфейса - до 30 каналов живого видео для мобильного приложения - до 6 каналов воспроизведения архива для мобильного приложения
Запись и события	
Запись	Непрерывная, по расписанию, вручную, по тревожным событиям, по событиям аналитики
Аналитика	1. Детектор движения (детекция людей и транспорта) 1. Детектор пересечения линии (детекция людей и транспорта) (1 аналоговый канала, 6 IP каналов) 2. Детектор вторжения в зону (детекция людей и транспорта) (1 аналоговый канала, 6 IP каналов) 3. Детектор лиц (1 аналоговый канала, 6 IP каналов) (Для IP каналов детекторы должны поддерживаться IP камерой)
Тревожные события	Детектор движения, саботажа, расфокусировки, потери видео, ошибки диска, диск только для чтения, заполнения диска, ошибки сети, конфликт IP адресов, ошибка S.M.A.R.T.
Эксплуатация	
Питание	12 В ±5%, 2 А
Потребляемая мощность	Не более 24 Вт
Габариты (Ш x Г x В)	250x241,1x45 мм
Рабочий диапазон температур	от 0 до +55°C
Относительная влажность	от 20 до 85% (без конденсата)
Материал корпуса	Металл
Масса	~ 0,73 кг.
Масса с упаковкой	~ 1,2 кг.
Системные требования	Microsoft Windows 10 / 11 64 бит Internet Explorer 11 или старше, Chrome, Firefox, Edge
Язык интерфейса	Русский и английский
Программное обеспечение	Доступно для скачивания на сайте https://tantos.pro Бесплатное ПО для удаленного управления, «TS VMS 2.0» для Windows Мобильное приложение «TS VMS 2.0» для iOS (iPhone, iPad) Мобильное приложение «TS VMS 2.0» для Android
Комплектация	
Комплект поставки	- Сетевой видеорегистратор - Источник питания ~220/12В - Мышь - Паспорт - Упаковочная тара

Габариты

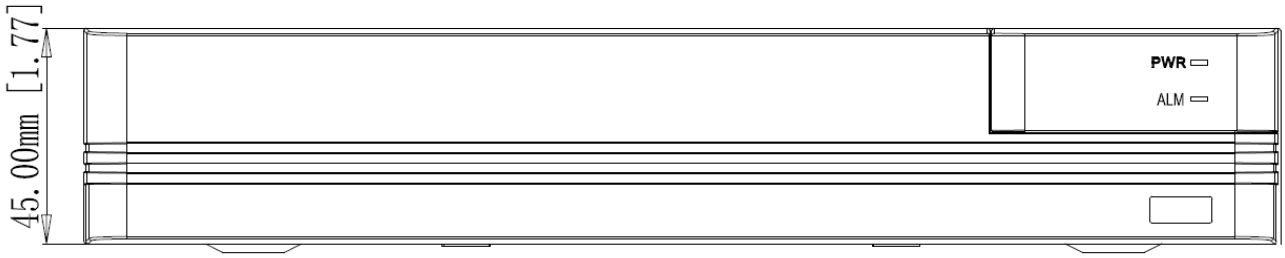

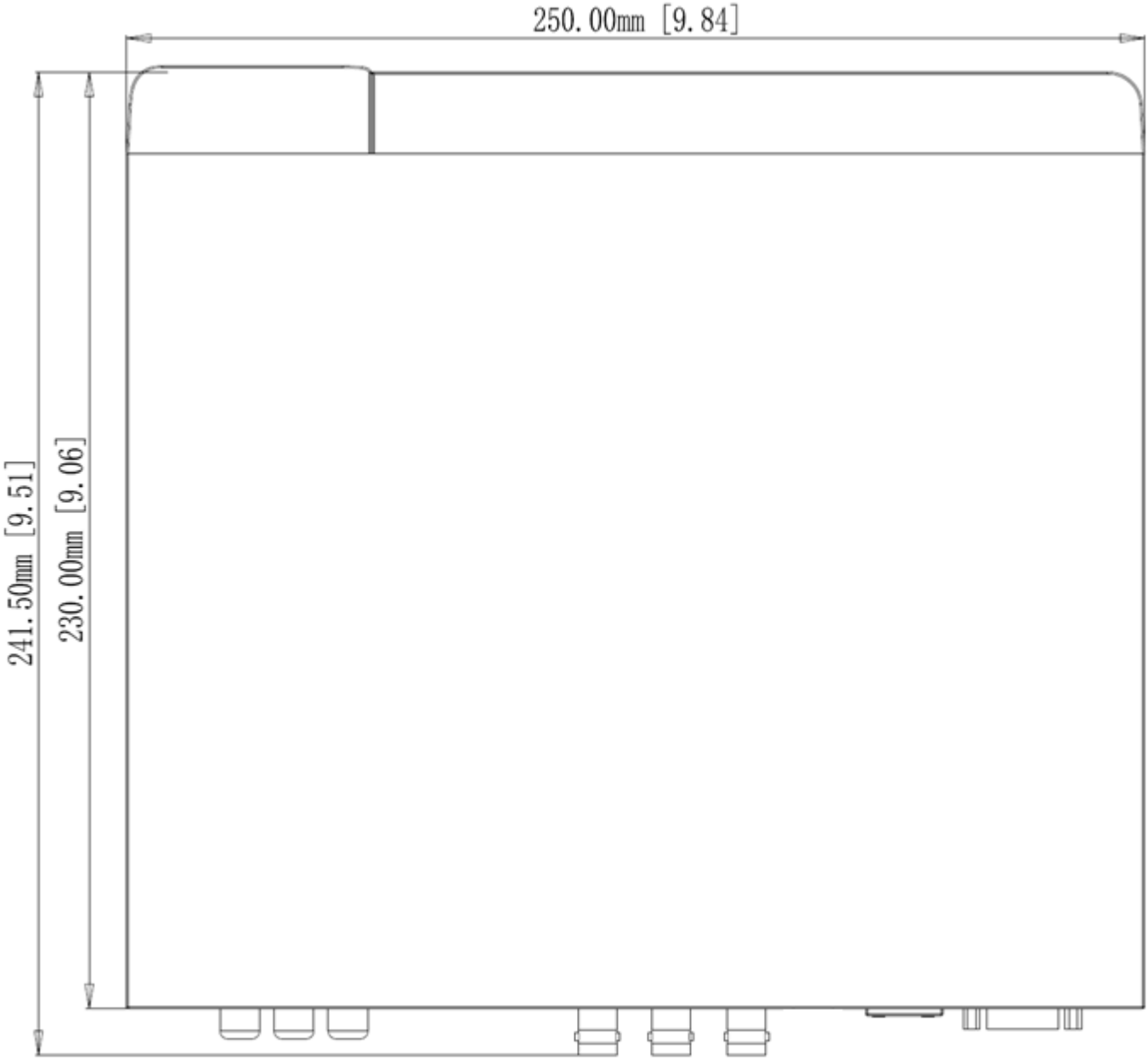

Интерфейсы

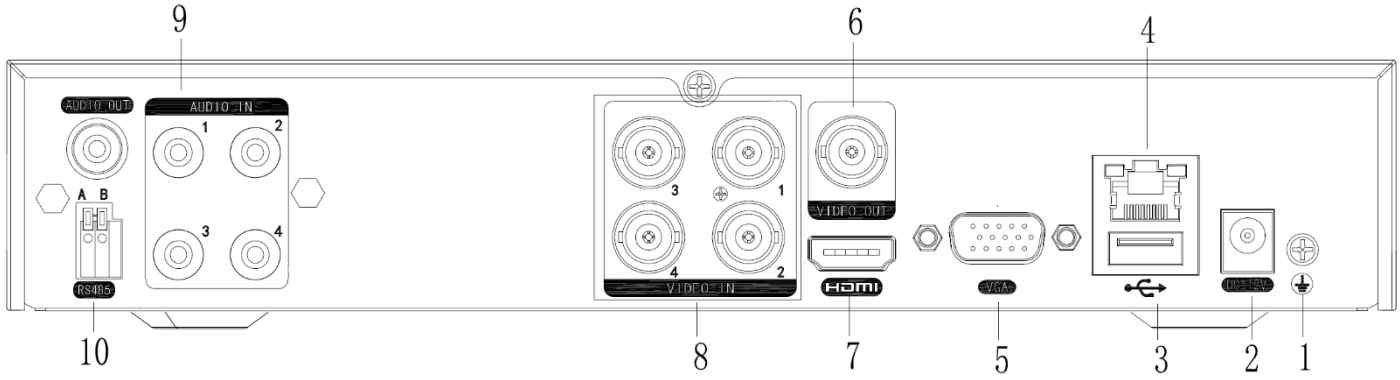

№	Описание	№	Описание
1	Винт для провода заземления	6	Видеовыход BNC
2	Разъем питания 12 В	7	Видеовыход HDMI
3	Интерфейс USB	8	Видеовход BNC
4	Сетевой интерфейс LAN	9	Звуковой вход и выход
5	Видеовыход VGA	10	RS485

Аксессуары

Жесткие диски (HDD)

Внимание! В видеорегистраторы допустимо устанавливать только жесткие диски, специально предназначенные для видеонаблюдения. Работоспособность любых других дисков не гарантируется.

Рекомендуемые серии для видеонаблюдения выпускает:

HDD	Western Digital серия Purple и Purple Pro 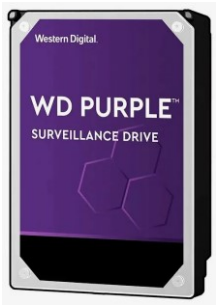	Seagate серия Skyhawk и SkyHawk AI	Toshiba серия Surveillance S300 и S300 Pro
	Отвертка PH2	Отвертка PH2	Отвертка PH2

Примечание	Внешний вид, комплект поставки и любые технические характеристики могут быть изменены производителем в любое время без предварительного уведомления.